HEMPEL
Trust is earned

Hempafire Pro 315

Selülozik yangına karşı
yüksek etkili boya çözümü

Yangına dayanımlı boya nasıl çalışır?
Hempel'in yangına dayanımlı boyaları yangın sırasında değerli varlıkları korur ve hayat kurtarır. Yapısal çeliğe ince bir film tabakası olarak uygulanan boya, ateşe maruz kalması durumunda genişleyerek altındaki çeliği ısı artışının etkilerinden koruyan yalıtkan kömürleşmiş bir tabaka oluşturur. Bu, yapısal çeliğin yük taşıma kapasitesini daha uzun süre korumasını sağlayarak boşaltma ve acil müdahale için fazladan zaman sağlar.

Hempafire Pro 315 Tanıtımı

Etkinliği kanıtlanmış, daha düşük kalınlıklardaki yükleme tablosu ve yüksek uygulama verimliliği sunan bir pasif yangın koruma boyası.

Yeni pasif yangın koruma ürünümüz Hempafire Pro 315 yapısal çeliğin yangın sırasındaki dayanımını korumak üzere geliştirildi.

Bağımsız testler hem açık (I) profilde hem içi boş çelik profillerde 60 dakikaya kadar yangın koruması sağladığını göstermiştir ve her tür çelik profile uygulanabilir. Hempafire Pro 315 ayrıca 90 dakikaya kadar yangın koruması da sağlayabilir.

Hempafire Pro 315 pürüzsüz ve etkileyici beyaz bir yüzey oluşturacak şekilde kurur. İki katlı bir sistemde astarla kullanıldığında C1'den C3'e iç ortamlarda hem yangın koruması hem de korozyon koruması sağlar. Astar ve son kat ile birlikte kullanıldığında C4 ortamlarında da mükemmel uzun süreli koruma sağlayarak geniş bir kullanım alanında ideal seçim olarak karşımıza çıkar.

İşinizin yüksek performanslı korumadan daha fazlasını gerektirdiğini biliyoruz, bu yüzden Hempafire Pro 315 ilk spesifikasyondan son uygulamaya kadar projenizin verimliliğini her adımda artırmak için geliştirildi.

Bu ürünün iki versiyonu bulunmaktadır: Standart olanı ve hızlı kuruyan versiyonu. Kendi projenize ve çevresel koşullarınıza hangi ürünün uygun olduğunu öğrenmek için yerel satış temsilcinize danışınız.

Olağanüstü düşük yükleme değerleri ile maliyetleri düşürün

Hızlı üretim ile üretim miktarını artırın

Tüm profiller için tek bir ürünle sürecinizi basitleştirin

Çok yönlü uygulama özellikleriyle **verimliliği artırın**

Olağanüstü düşük yükleme değerleri ile maliyetleri düşürün

Viyana Havalimanı 7. Hangarı (Avusturya)
Hempel yangına dayanımlı boyalarıyla korunmaktadır

Kaliteden ödün vermeden maliyet verimliliği

Selülozik yangın durumunda paha biçilmez güvenlik için maliyet avantajlı bir çözüm.

Konu proje verimliliği ise Hempafire Pro 315'i geçmek çok zordur

Son derece düşük kalınlıklardaki yükleme tablosu sayesinde çoğu çelik profilde yüzde 20 daha düşük film kalınlığı avantajı sağlar ve benzer ürünlerle karşılaştırıldığında boya tüketimini belirgin bir şekilde azaltırsınız. Düşük kalınlık aynı zamanda daha kısa kuruma süreleri anlamına gelir. Size daha az atık, daha az kaynak ve daha düşük maliyetle daha hızlı bir uygulama sunar.

Daha az film kalınlığına ihtiyaç duyulmasıyla boya aynı zamanda daha iyi mekanik özelliklere daha çabuk kavuşur, elleçleme ve taşımada zarar görme riskini azaltarak tamir masraflarınızı düşürür.

Daha düşük uygulama ve tamir maliyetleri

- Düşük yükleme değerleri boya kullanımı ve kuruma zamanlarını belirgin bir şekilde azaltır
- Hızlı kuruma sayesinde daha az tamir ihtiyacı

Gelişmiş yangın koruması basitleştirildi

Tüm çelik profiller için tek ürün uygulamayı basitleştirir ve stok maliyetlerinizi azaltır

Değişik çelik profilleri için çok sayıda boya çözümü kullanmak yangın korumasını karmaşık hale getirebilir. Hempafire Pro 315 ile öyle olmak zorunda değil.

İnce içi boş tüplerden geniş açık kolonlara ve kirişlere her tür çelik profile uygulanabilir. Hempafire Pro 315 hepsini kapsayan hem şantiye hem atölye içi uygulamalar için çok yönlü bir çözümdür. Sonuç olarak stok gereksinmeleriniz azalır, uygulama, lojistik ve spesifikasyon süreçleriniz basitleşir.

Proje süreçlerinin sadeleşmesi

- Proje planlama ve gerçekleştirmede daha kolay süreçler
- Fazladan basitlik yanlış uygulama riskini azaltır
- Tüm projeler için tek çözüm stok ve operasyon maliyetlerini azaltır

Tüm profiller için tek bir ürünle sürecinizi basitleştirin

Prag Havalimanı (Çek Cumhuriyeti)
Hempel'in yangına dayanımlı boyaları tarafından korunuyor

Açık (I) kesitler, dairesel içi boş kesitler ve dikdörtgen içi boş kesitler

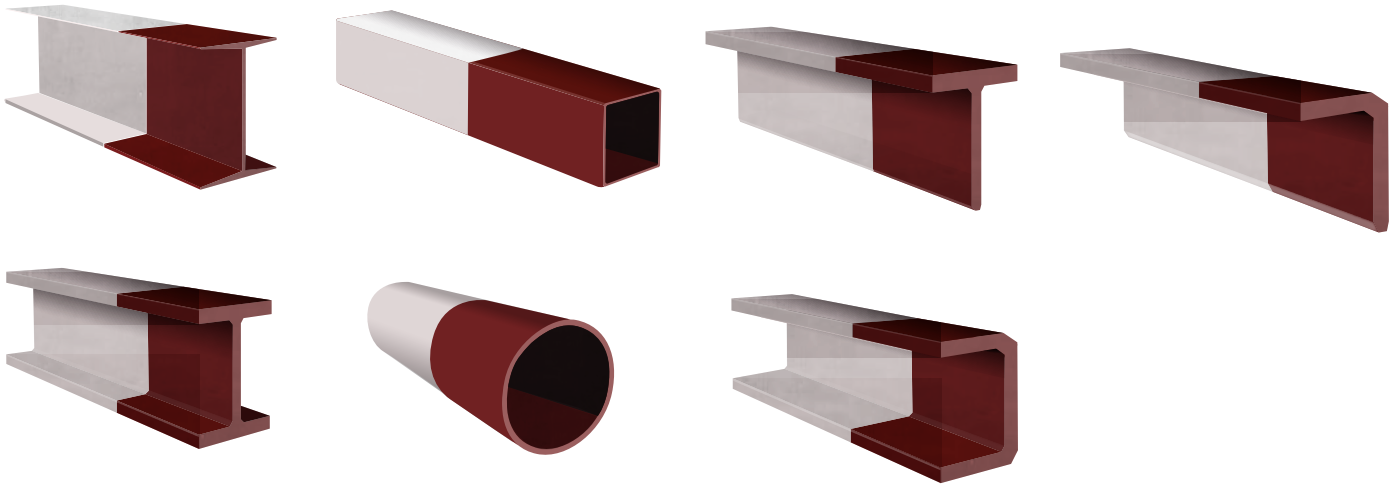

Yukarıda görünen tüm çelik profiller için kirişler ve kolonlarda uygulanabilir.

Çünkü zamanınız değerlidir

Hempafire Pro 315 ile daha kısa sürede daha çok iş yapın. Hempafire Pro 315 yüksek verimlilik için en mükemmel seçimdir.

Düşük kalınlıklardaki yükleme tablosu sayesinde Hempafire Pro 315 piyasadaki benzer ürünlerden yaklaşık yüzde 20'ye varan daha düşük bir kalınlıkla, kuruma sürelerini belirgin bir şekilde düşürürken yangına karşı mükemmel koruma sağlar.

Sonuç olarak boyanmış çelik kesitiniz daha çabuk elleçlenebildiğinden ya da daha kısa sürede yeniden boyanabildiğinden üretim hızlanır, atölye içi uygulamalarda üretim ve verimlilik artar.

Yüksek dayanımlı bir boya olarak Hempafire Pro 315 bir katta 1.600 mikrona kadar uygulanabilir, yani neredeyse tüm çelik kesitler tek bir kat yangına dayanımlı boyayla kaplanabilir. Bu size şantiyede yeni inşa uygulaması ve tamir için "spreyle ve devam et" verimliliğini ve daha hızlı proje tamamlama sürelerini sağlar.

Tüm çelik kesitler için daha hızlı üretim

- Daha hızlı kuruma süreleri atölye içi uygulama verimliliğini artırır
- Tek katta 1.600 mikronla şantiye uygulamalarında "spreyle ve devam et" verimliliği
- Çok iyi mekanik özellikler daha hızlı kazanıldığından daha az tamir işlemi

"Hempafire Pro 315'in düşük yükleme değerleri sayesinde, kuruma süreleri daha kısa ve daha az boya kullanıyoruz. Bu, taşıma ve nakliye sürelerini, proje gecikmelerini azaltarak, toplam verimliliğimizi ve üretim hızımızı en üst düzeye çıkarıyor. İşimiz için çok önemli bir avantaj."

Genel Müdür, Nanosteel, SA., Portekiz

Hızlı üretim ile üretim miktarını artırın

Onaylanmış Hempel hızlı kuruyan astar ve son kat boyaları kullanılarak daha da fazla üretkenlik kazanımı edinilebilir. Projeniz için en iyi spesifikasyonlar için teknik temsilcinize başvurunuz.

Torun City Spor Salonu (Polonya)
Hempel yangına dayanımlı boyalarıyla korunmaktadır

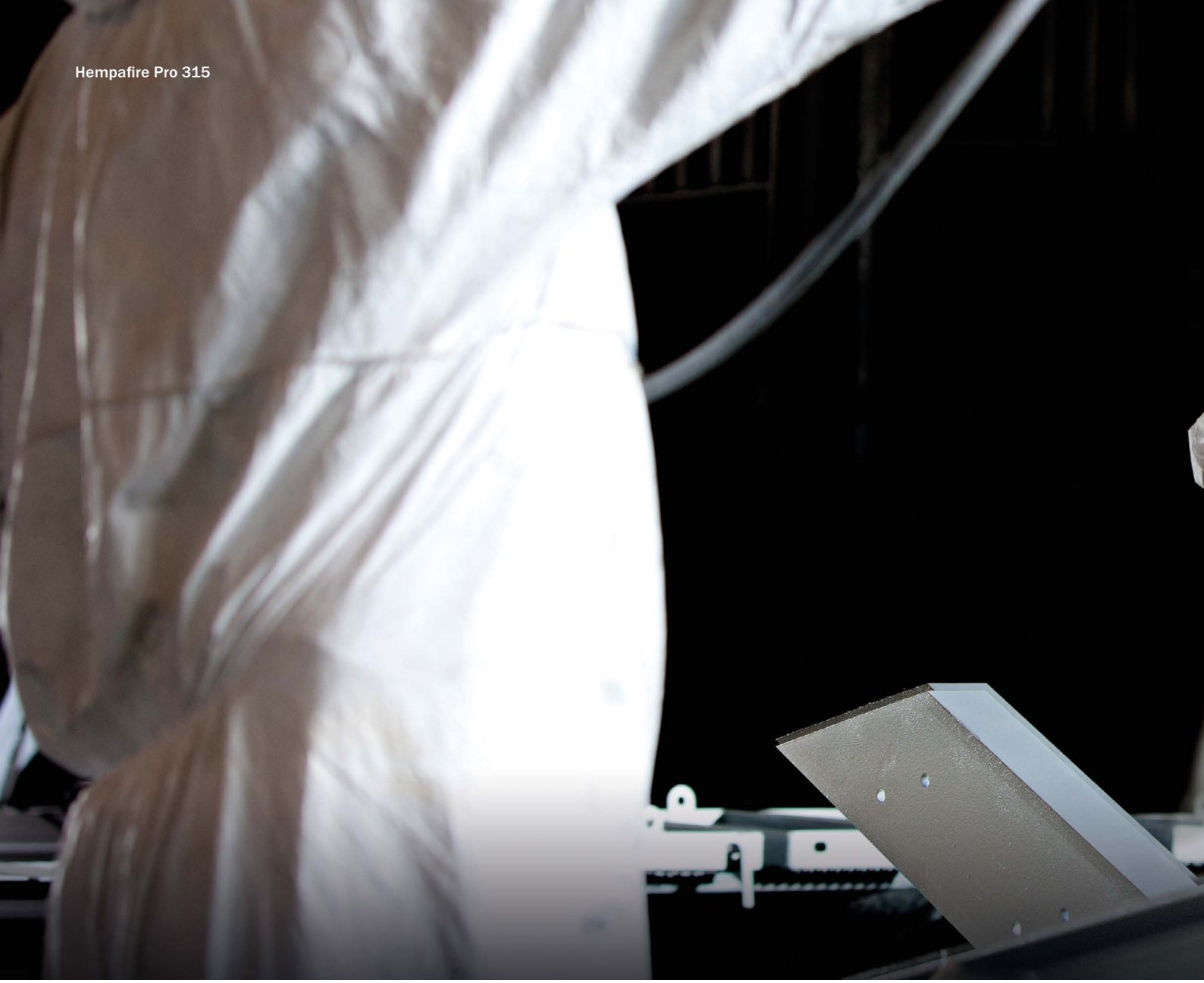

Uygulayıcılar düşünülerek geliştirildi

Uygulama hızınızı ve verimliliğinizi artırmak için tasarlanmış bir yangın koruma boyası.

Düşük yükleme değerleri ve hızlı kuruma sürelerinin yanı sıra, Hempafire Pro 315 çabuk ve kolay uygulanarak size üstün uygulama özellikleri ve süreçlerinizle uyumluluk sağlar.

Homojen bir şekilde yayılır ve kuruduğunda görsel olarak etkileyici bir son kat sunar. Ayrıca daha az toz oluşumu, maskeleme için daha az zaman harcayacağınız anlamına gelir.

Hempafire Pro 315 şantiye uygulamalarında yüksek film kalınlıklarında akma yapmadan üstün bir performans gösterir. Tüm bunlar Hempafire Pro 315'i çok yönlü ve uygulayıcı dostu bir boya yapar.

Yüksek uygulama verimliliği

- Son kat gerektirmeyen estetik olarak etkileyici son kat görünüm
- Akma olmadan yüksek dayanımlı film oluşturma
- Tüm standart sprey ekipmanlarıyla kullanılabilir

Çok yönlü uygulama özellikleriyle **verimliliği artırın**

C3'e kadar iç ortamlar için

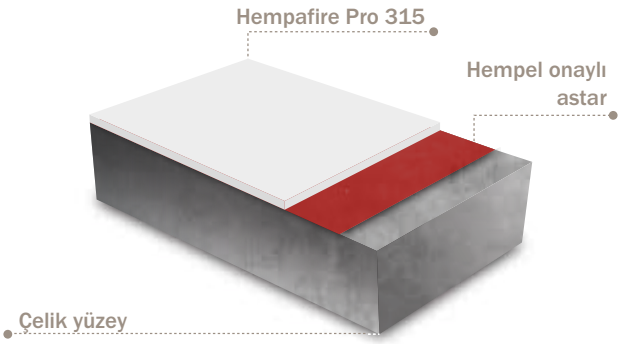

C4'e kadar ortamlar için

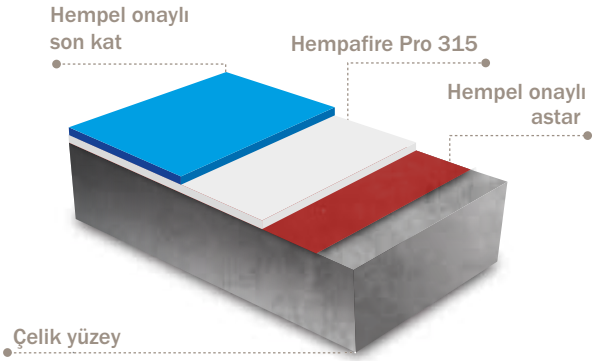

Size destek olmak için buradayız

Proje spesifikasyonunun belirlenmesinden devam eden bakım süreçlerine kadar, boyalarımızı uyguladığınızda kaliteyi ve verimliliği artırmak için sizinle birlikte çalışıyoruz.

Hempel hizmetleri eşsiz uzmanlığını tüm boya sürecinizde yürekten ortaya koyuyor.

Sertifikalı boya danışmanlarımız yeni projelerde pürüzsüz bir başlangıca yardımcı olmak için sizinle çalışır. Uygulama ve uygulama ekipmanları üzerine önerilerde bulunarak düşük uygulama maliyetleri, daha verimli uygulama ve yüksek kalitede tamamlanmış bir boya elde etmenizi sağlarlar.

Daha verimli bir boya projesi

- Boya danışmanlık hizmeti, uygulama sırasında zaman ve kaynak kazanmanızı sağlar
- Altıyüzden fazla boya danışmanı içeren küresel ağımız yerel uzmanlık sağlar.

Hempel'in Barselona'daki yeni "Mükemmeliyet Merkezi" pasif yangın koruma alanındaki boya ürünlerinin araştırılması ve geliştirilmesi üzerine çalışır.

Bu son teknoloji eseri tesis; 3.000 m^2 laboratuvar, test alanları ve ofislerden oluşmakta olup; çok yetenekli teknisyenler, uygulayıcılar, yangın testi uzmanları ile bilim insanlarından oluşan bir takıma ev sahipliği yapar. Boya sektöründe küresel bir lider olan Hempel müşterilerinin binalarını ve endüstriyel uygulamalarını korumak için güvenebilecekleri çeşitli çözümler geliştirme hizmetini bağlılıkla sürdürmektedir.

HEMPEL
HEMPEL
Trust is earned

Projeleriniz için güvenilir ortak

Hempafire Pro 315 son derece düşük kuru film kalınlığında maksimum yalıtım verimliliği sağlayan, benzersiz bir kömür tabakası oluşumu kontrolü ile tasarlandı.

Burada paylaştığımız örnek hikâyeler; yangına dayanımlı boya alanındaki uzmanlığımızı yaratan, bu özelliklerde bir ürün geliştirmemizin temelini atan büyük projelerden sadece bir kaçını kapsamlı olarak ele alıyor.

VTB Arena, Moskova

Yeni arena 2008'de kapatılan efsanevi Dynamo stadının tarihi arazisine yapılıyor. Bu çok fonksiyonlu spor ve eğlence kompleksi Rusya ve Avrupa'da mevcut duvarların sınırları içine tek çatı altına yapılan ilk arena ve stadyum olarak tarihe geçmek üzere. Arena simgesel bir mekan olacağı için müşterimiz kullanılan koruyucu boyalar da dahil olmak üzere mümkün olan her alanda en ileri teknolojileri kullanmak istedi.

Şartname genel inşaat süresini kısaltmak ve stadyuma yangın durumunda koruma sağlamak amacıyla çabuk kuruyan bir pasif yangın koruma boya sistemini içeriyordu. Ek olarak, müşterimiz Moskova iklimi ve şehir şartlarının zorluklarına karşı uzun süreli korumayı garantilemek için yenilikçi ve ödüllü anti-korozif astarımız Avantguard'ı özellikle istemişti.

Viyana Uluslararası Havalimanı 7. Hangar, Viyana

Viyana Uluslararası Havalimanı'nda yeni inşa edilen 7. Hangar'ın çelik işleri pasif yangın koruma gerektirdiğinde yüklenici Haslinger Stahlbau, tavsiye için Hempel'e başvurdu.

Haslinger Stahlbau, proje için bizi yalnızca kaliteli boyalarımız nedeniyle değil, aynı zamanda teknik hizmetlerimizin kalitesi sebebiyle seçti. Bitmiş boya sistemi, agresif bir ortamda yangın koruma ve korozyondan koruma dahil olmak üzere, müşterimizin tüm gereksinimlerini karşıladı ve Hempel hizmetlerinin yardımıyla verimli bir şekilde uygulandı.

Diğer referanslar

Hayvan Biyoteknolojisi Araştırma Merkezi (İspanya)
Arena Toruń (Polonya)
Birmingham Hastanesi (Birleşik Krallık)
Domodedovo Havalimanı- Terminal 2 (Rusya)
Dubrovník Airport (Croatia)
Halle Secrétan (Fransa)
Lakhta Merkezi (Rusya) – (kapak sayfasında gösterildiği gibi)
Porsche Merkezi Hamburg (Almanya)
Václav Havel Havalimanı Prag (Çek Cumhuriyeti)
Vigo Tren İstasyonu (İspanya)
Volkswagen Üretim Merkezi (Slovakya)

hempel.com.tr

Güvenilir boya çözümlerinde dünya lideri bir tedarikçi olan Hempel; güçlü değerleri olan, ağır sanayi ve endüstri alanlarında; çelik yapılar, denizcilik, inşaat, konteyner ve yat sektörlerinde müşterileriyle birlikte çalışan küresel bir şirkettir. Hempel fabrikaları, Ar-Ge merkezleri ve stok noktaları dünyanın her bölgesinde mevcuttur.

Hempel'in boyaları dünya genelinde yüzeyleri, yapıları ve ekipmanları korumaktadır. Bu boyalar yatırımlarınızın ömrünü uzatır, bakım maliyetlerini düşürür; evleri ve işyerlerini daha güvenilir ve renkli hale getirir. Hempel 1915 yılında Kopenhag, Danimarka'da kuruldu. Gururla belirtiriz ki, Hempel Grup için sağlam bir ekonomik temel teşkil eden ve dünya genelinde kültürel, sosyal, yardımsever ve bilimsel amaçları destekleyen Hempel Vakfı'nın mülkiyetindedir.

Hempel Coatings
San. ve Tic. Ltd. Şti.
Partaş Center Kat: 9
Eski Üsküdar Caddesi
Çayıryolu Sokak
34752 İçerenköy İstanbul

Tel: +90 216 655 65 00
Faks: +90 0212 326 91 99
E-posta: hempel.tr@hempel.com

TR 04/2020 TR